INSTALLATION MANUAL | MANUAL DE INSTALACIÓN | GUIDE D'INSTALLATION | دليل التثبيت

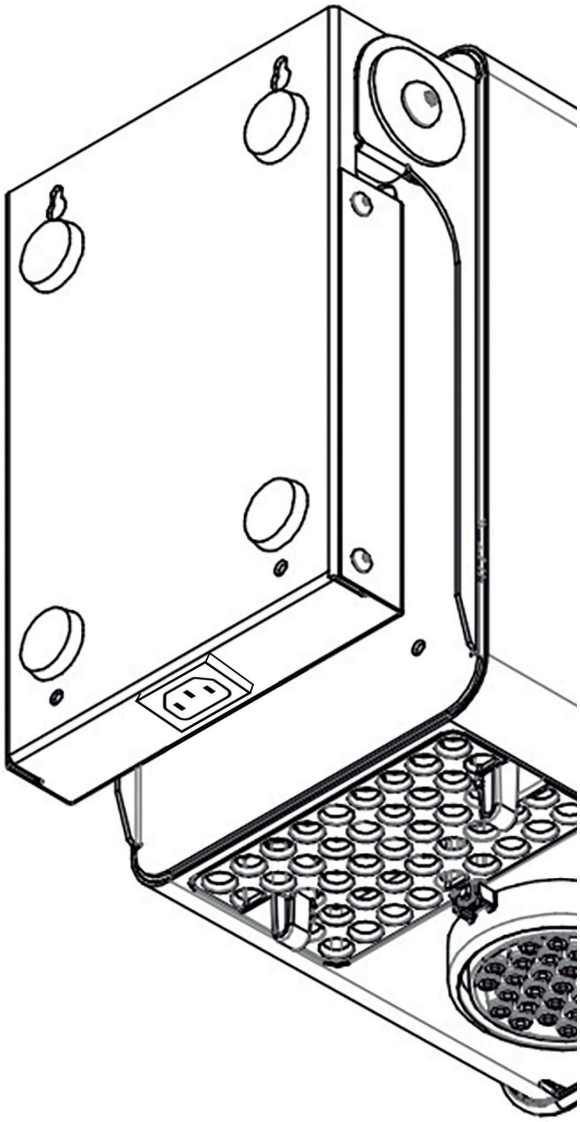

EN For this installation you will need: installation template (back of this manual), a drill, a screwdriver and the 4 screws, 4 wall plugs and IEC-60320-C13 power cord included with the product.

1. Make sure the installation is carried out near a socket.
2. Position the installation template at the desired height. A height of 30 cm / 40 cm from the ground is recommended.
3. Mark where the 4 wall plugs will go on the wall.
4. Remove the template and make the holes at its marks.
5. Fit the base with the lag screws and screw the base to the wall until it is fixed.
6. Adjust the inclination of the base to the desired position.
7. Plug in and run.

ES Para esta instalación se necesitarán: plantilla de instalación (parte trasera de este manual), un taladro, un destornillador y los 4 tornillos, 4 tacos y cable de alimentación IEC-60320-C13 incluidos con el producto.

1. Asegurarse que se lleve a cabo la instalación cerca de un enchufe.
2. Posicionar la plantilla de instalación a la altura recomendada de 30 cm del suelo.
3. Marcar dónde irán las 4 sujeciones en la pared.
4. Retirar la plantilla y hacer los agujeros en sus marcas.
5. Encajar la base con los tornillos y atornillarla a la pared hasta que esta esté fija.
6. Adaptar la inclinación de la base a la posición deseada.
7. Enchufar y hacer funcionar.

FR Pour cette installation, vous aurez besoin du gabarit d'installation (au dos de ce manuel), d'une perceuse, d'un tournevis et des 4 vis, 4 prises murales et du cordon d'alimentation IEC-60320-C13 inclus avec le produit.

1. Assurez-vous que l'installation est effectuée à proximité d'une prise.
2. Positionnez le gabarit d'installation à la hauteur recommandée de 30 cm du sol..
3. Marquez où les 4 prises murales iront sur le mur.
4. Retirez le gabarit et percez sur les marques.
5. Montez la base avec les vis et vissez la base au mur jusqu'à ce qu'elle soit fixée.
6. Ajustez l'inclinaison de la base à la position souhaitée.
7. Branchez et exécutez.

AR للتثبيت ستحتاج إلى نموذج التثبيت الموجود على ظهر هذا الدليل، ومثقب كهربائي، ومفك براغي، و4 براغي، و4 مثبتات براغي و كابل الطاقة IEC-60320-C13 مرفق مع المنتوج.

1. تأكد من إجراء التثبيت بالقرب من مقبس كهربائي.
2. ضع نموذج التثبيت على الارتفاع المستحسن وهو 30 سم من الأرض.
3. حدد المكان الذي ستوضع فيه مَثبتات البراغي الأربعة على الحائط.
4. قم بإزالة القالب وضع ثقوب عند علاماته.
5. قم بوضع القاعدة على الحائط وتثبيتها بالبراغي بإحكام.
6. قم بضبط درجة مَيَلان القاعدة المرغوب فيها.
7. قم بالتوصيل والتشغيل.

INSTALLATION TEMPLATE

PLANTILLA DE INSTALACIÓN

MODÈLE D'INSTALLATION

دليل التثبيت